Artikelnummer / Articol number: **455**

Beschreibung / Description:

3-fach Stecker mit Schutzkontakt
3-way plug

Gewicht / Weight: 128,2 g

Farbe / Color: **Reinweiss / White, Cremweiss / Beige**

Technische Daten / Specifications

Nennspannung / Rated voltage	**250 VAC**
Nennstrom / Rated current	**16 A**
Anschlüsse / Type of terminals	
Kontakte / Material of terminals	**CuZn 37**
Gehause Unterteil / Carrying parts	**Duroplast / Thermoset**
Gehause Oberteil / Cover	**Duroplast / Thermoset**

Abmessungen / Dimensions

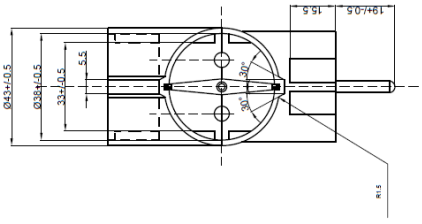

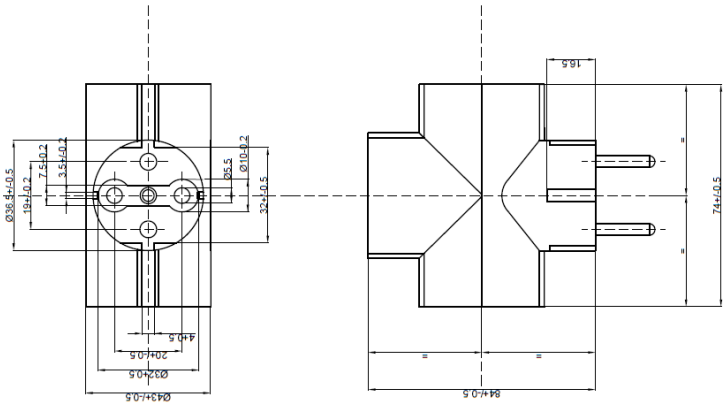

Technische Angaben und Änderungen behalten wir uns vor / Tehnical data are subject to change